Dauner Antriebstechnik GmbH

Druckbegrenzungsventil - leichte Baureihe

– direktgesteuert –

max. 350 bar

Gehäuse: verzinkter Stahl

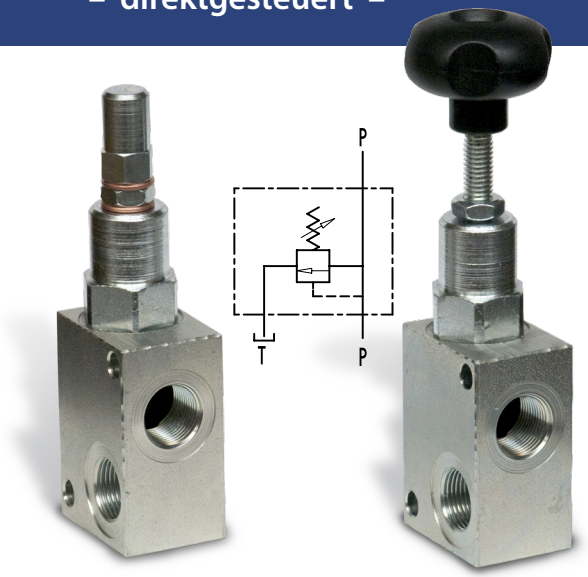

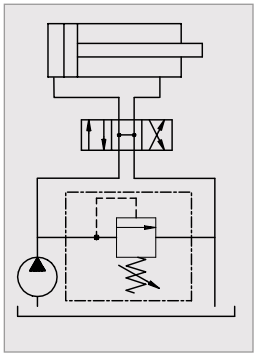

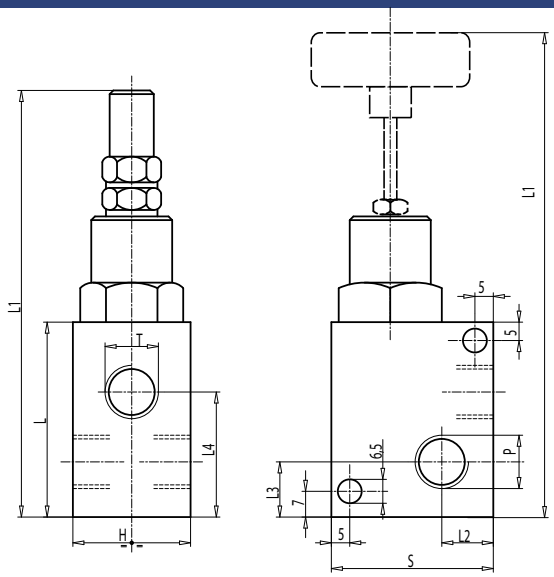

Das Druckbegrenzungsventil, was auch Maximaldruckventil oder Sicherheitsventil genannt wird, besitzt die Aufgabe den Druck in einer Anlage zu begrenzen.
Es schützt somit die Komponenten und Leitungen vor einer Belastung über dem maximalen Anlagendruck.
Beim Erreichen des vorgegebenen Druckes öffnet sich das zunächst geschlossene Ventil und führt den überschüssigen Volumenstrom vom Anschluss P zum Anschluss T in den Tank ab.
Das in diesem Datenblatt beschriebene Druckbegrenzungsventil hat einen Kegelsitz. Die Vorteile dieser Bauweise liegen in der absoluten Dichtheit und dem schnellen Ansprechverhalten.
Direkt gesteuerte Druckbegrenzungsventile arbeiten volumenstromabhängig. Bedingt durch die Bauweise öffnen diese Ventile nicht punktgenau beim eingestellten Druck.

Öl Temperatur: 50°C – Öl Viskosität: 30 cSt

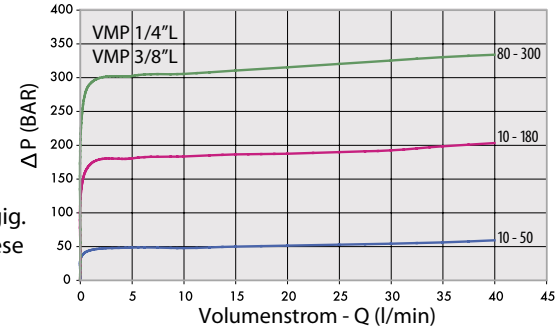

Bestellnummer	Bezeichnung	Anschluss-gewinde	Ausstattung	Einstellbereich	max.Durch-fluss	L	L1	L2	L3	L4	H	S	Gewicht
		P - T		bar	Lt. / min	mm	mm	mm	mm	mm	mm	mm	Kg
205-040-01000	VMP14-LA	G 1/4"	mit Hutmutter	10-50*	30	52	114	12	13	34	30	40	0,474
205-040-01050	VMP14-LC	G 1/4"	mit Hutmutter	10-180	30	52	114	12	13	34	30	40	0,474
205-040-01100	VMP14-LE	G 1/4"	mit Hutmutter	80-300	30	52	114	12	13	34	30	40	0,474
205-040-01150	VMP14-LA-V	G 1/4"	mit Handrad	10-50*	30	52	138	12	13	34	30	40	0,474
205-040-01200	VMP14-LC-V	G 1/4"	mit Handrad	10-180	30	52	138	12	13	34	30	40	0,474
205-040-01250	VMP14-LE-V	G 1/4"	mit Handrad	80-300	30	52	138	12	13	34	30	40	0,474
205-040-01300	VMP38-LA	G 3/8"	mit Hutmutter	10-50*	40	52	117	12	15	35,5	30	40	0,472
205-040-01350	VMP38-LC	G 3/8"	mit Hutmutter	10-180	40	52	117	12	15	35,5	30	40	0,472
205-040-01400	VMP38-LE	G 3/8"	mit Hutmutter	80-300	40	52	117	12	15	35,5	30	40	0,472
205-040-01450	VMP38-LA-V	G 3/8"	mit Handrad	10-50*	40	52	117	12	15	35,5	30	40	0,472
205-040-01500	VMP38-LC-V	G 3/8"	mit Handrad	10-180	40	52	117	12	15	35,5	30	40	0,472
205-040-01550	VMP38-LE-V	G 3/8"	mit Handrad	80-300	40	52	117	12	15	35,5	30	40	0,472

***Für die Einstellung weniger als 70 Bar: max.Durchfluss = 12 l / min**

Dauner Antriebstechnik GmbH – Industriestraße 3 – 96120 Bischberg – Trosdorf
Tel.: 09503/50008-0 – Fax: 09503/50008-49 – Email: info@dauner-antriebstechnik.de – www.dauner-antriebstechnik.de

Die Inhalte unserer Seiten wurden mit größter Sorgfalt erstellt. Für die Richtigkeit, Vollständigkeit und Aktualität der Inhalte können wir jedoch keine Gewähr übernehmen.